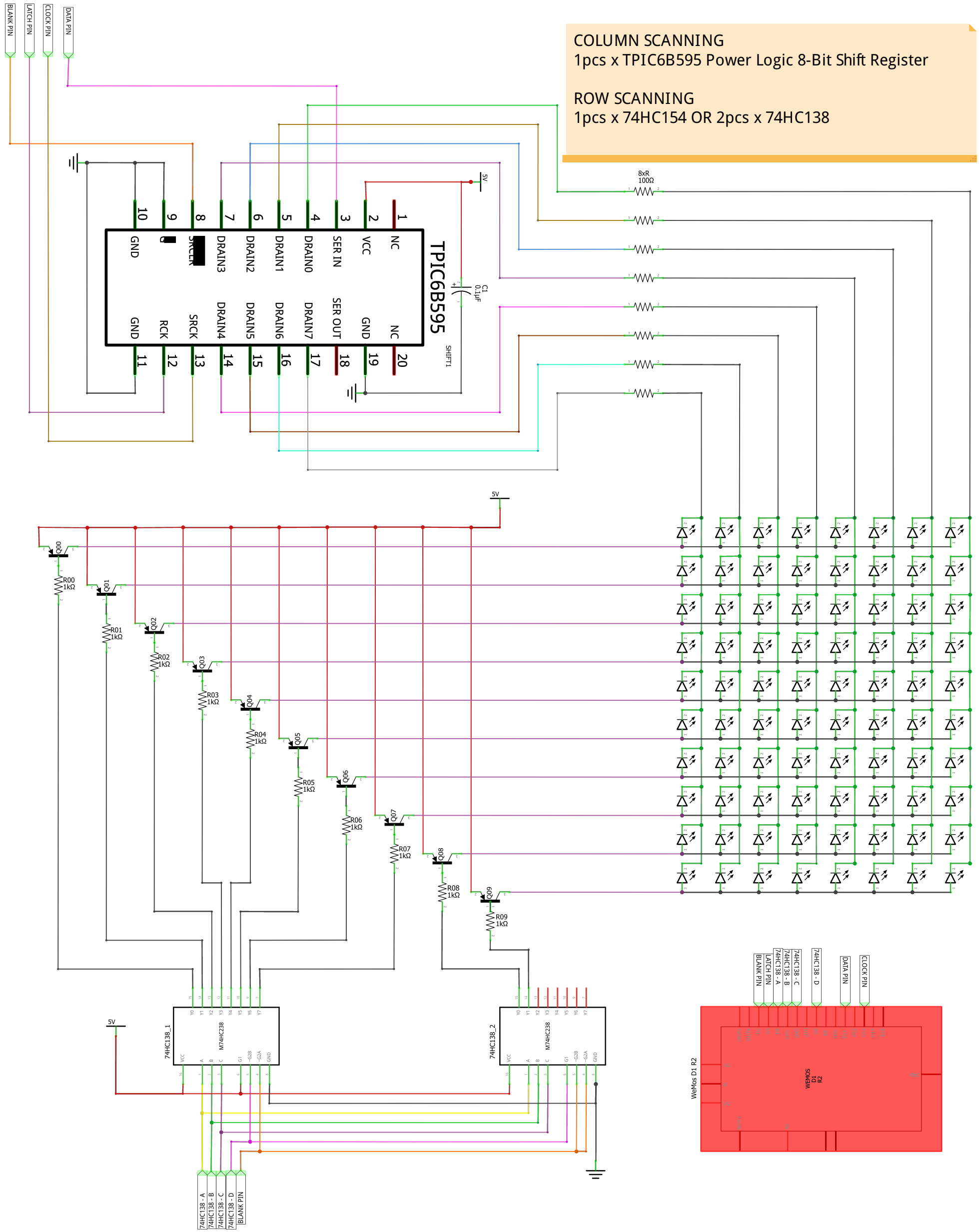
COLUMN SCANNING
1pcs x TPIC6B595 Power Logic 8-Bit Shift Register
ROW SCANNING
1pcs x 74HC154 OR 2pcs x 74HC138
BLANK PIN
LATCH PIN
CLOCK PIN
DATA PIN
TPIC6B595
SHIFT1
NC
VCC
SER IN
DRAIN0
DRAIN1
DRAIN2
DRAIN3
SRCLR
GND
SRCK
DRAIN4
DRAIN5
DRAIN6
DRAIN7
SER OUT
RCK
C1
0.1µF
5V
8xR
100Ω
R00
1kΩ
R01
1kΩ
R02
1kΩ
R03
1kΩ
R04
1kΩ
R05
1kΩ
R06
1kΩ
R07
1kΩ
R08
1kΩ
R09
1kΩ
Q00
Q01
Q02
Q03
Q04
Q05
Q06
Q07
Q08
Q09
74HC138_1
74HC138_2
M74HC238
VCC
GND
74HC138 - A
74HC138 - B
74HC138 - C
74HC138 - D
BLANK PIN
WeMos D1 R2
WEMOS
D1
R2