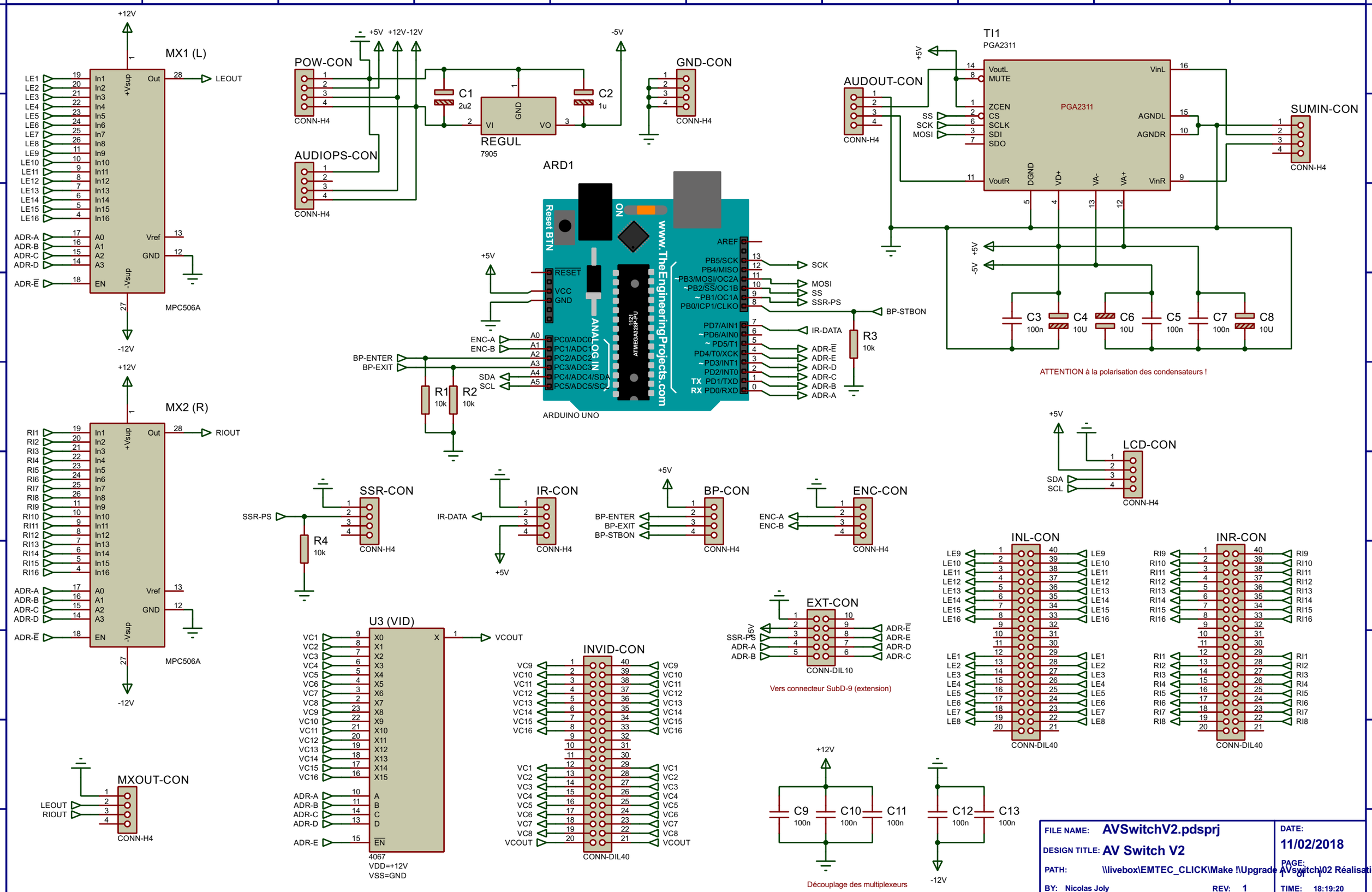
MX1 (L)
MPC506A
MX2 (R)
MPC506A
POW-CON
AUDIOPS-CON
CONN-H4
C1
2u2
C2
1u
REGUL
7905
GND-CON
ARD1
ARDUINO UNO
www.TheEngineeringProjects.com
Reset BTN
ON
ANALOG IN
ATMEGA328P-PU
TI1
PGA2311
AUDOUT-CON
SUMIN-CON
C3 100n
C4 10U
C6 10U
C5 100n
C7 100n
C8 10U
ATTENTION à la polarisation des condensateurs !
LCD-CON
SSR-CON
R4 10k
IR-CON
BP-CON
ENC-CON
INL-CON
INR-CON
CONN-DIL40
EXT-CON
CONN-DIL10
Vers connecteur SubD-9 (extension)
U3 (VID)
4067
VDD=+12V
VSS=GND
INVID-CON
MXOUT-CON
C9 100n
C10 100n
C11 100n
C12 100n
C13 100n
Découplage des multiplexeurs
FILE NAME: AVSwitchV2.pdsprj
DESIGN TITLE: AV Switch V2
PATH: \\livebox\EMTEC_CLICK\Make !\Upgrade AVswitch\02 Réalisation\A
BY: Nicolas Joly
REV: 1
DATE: 11/02/2018
PAGE: 1 of 1
TIME: 18:19:20