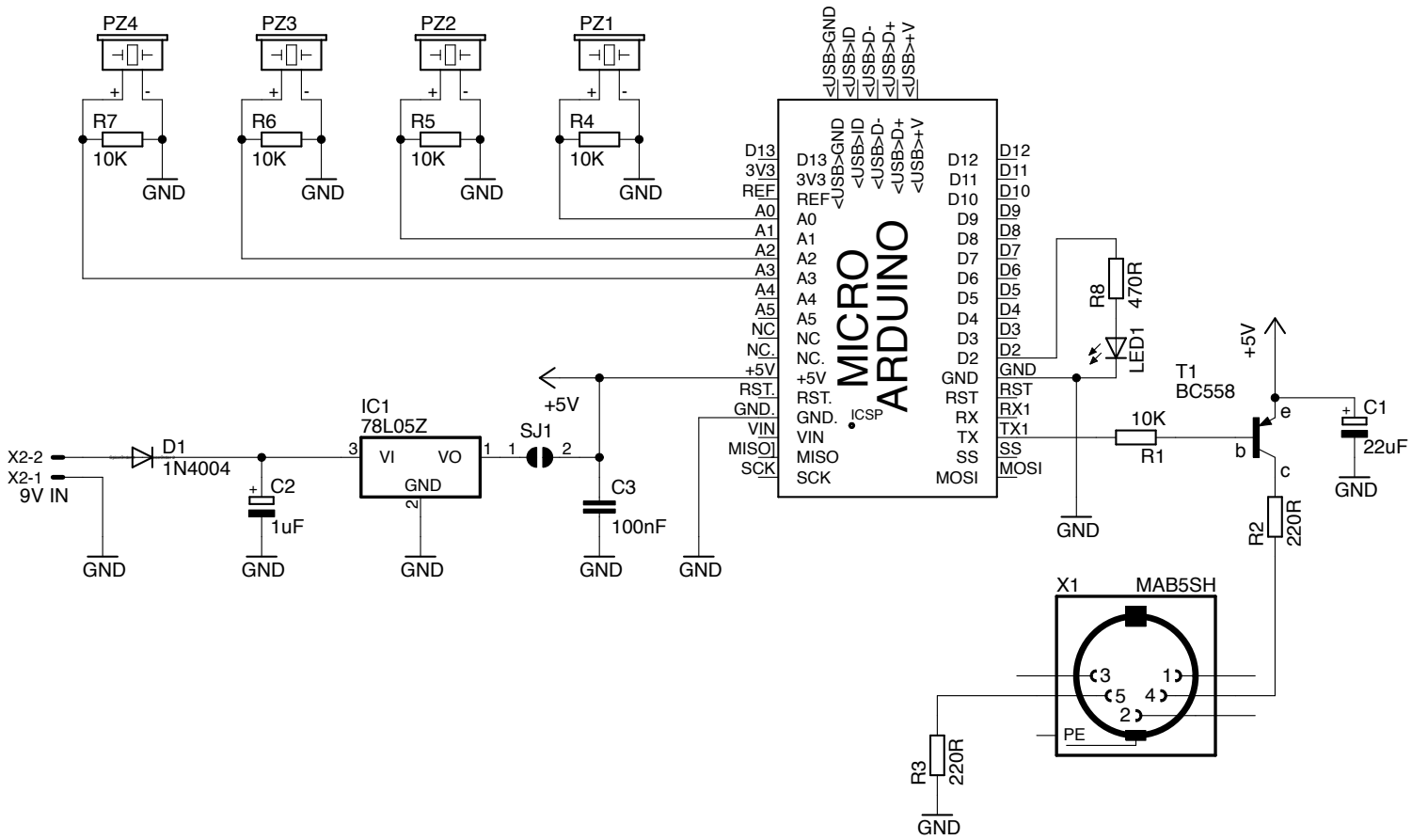
PZ4
PZ3
PZ2
PZ1
R7
10K
R6
10K
R5
10K
R4
10K
GND
MICRO
ARDUINO
ICSP
D13
3V3
REF
A0
A1
A2
A3
A4
A5
NC
NC.
+5V
RST.
GND.
VIN
MISO
SCK
D12
D11
D10
D9
D8
D7
D6
D5
D4
D3
D2
GND
RST
RX1
TX1
SS
MOSI
RX
TX
R8
470R
LED1
T1
BC558
+5V
C1
22uF
10K
R1
R2
220R
X1
MAB5SH
PE
R3
220R
X2-2
X2-1
9V IN
D1
1N4004
C2
1uF
IC1
78L05Z
VI
VO
SJ1
C3
100nF