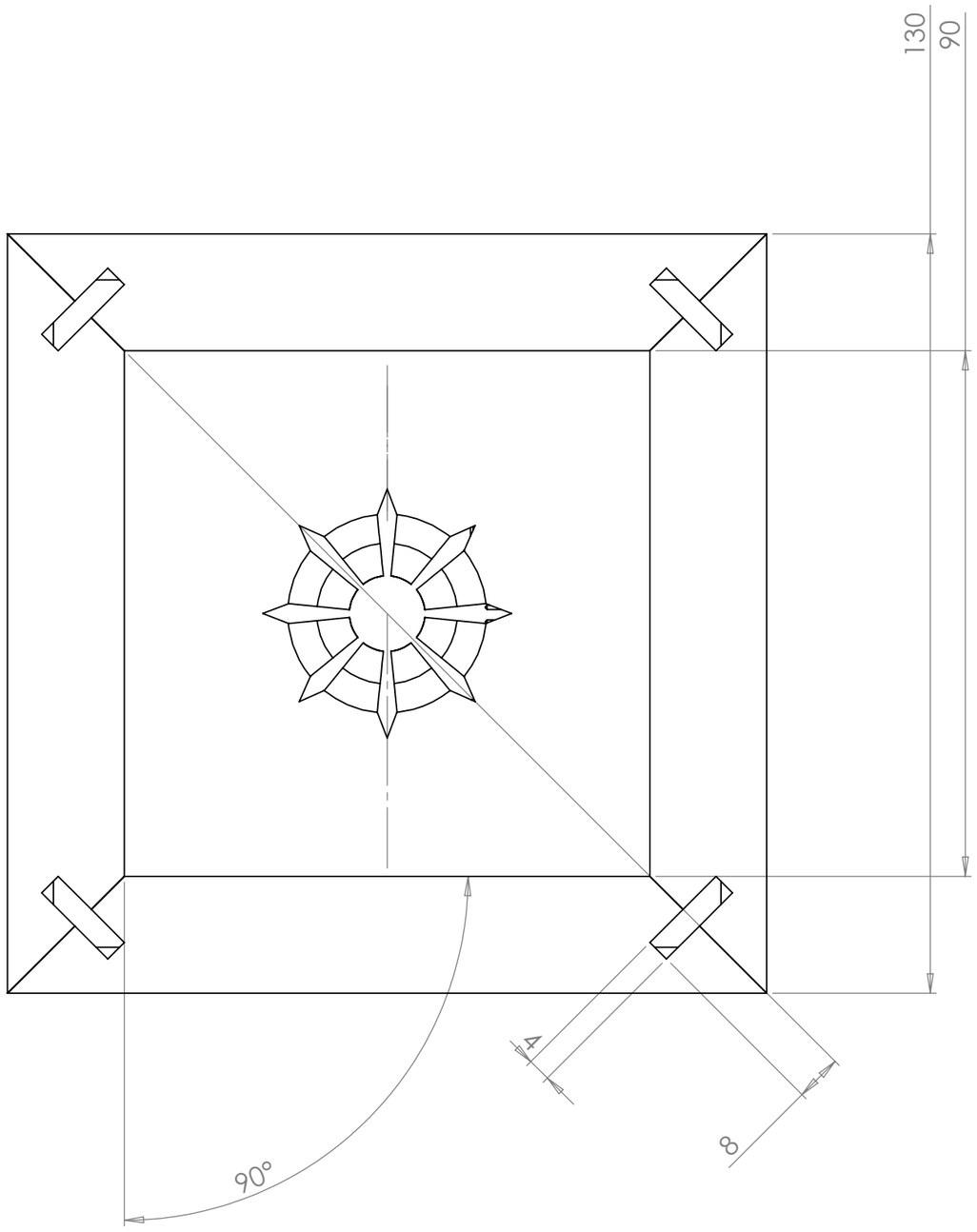
130
90
4
8
90°

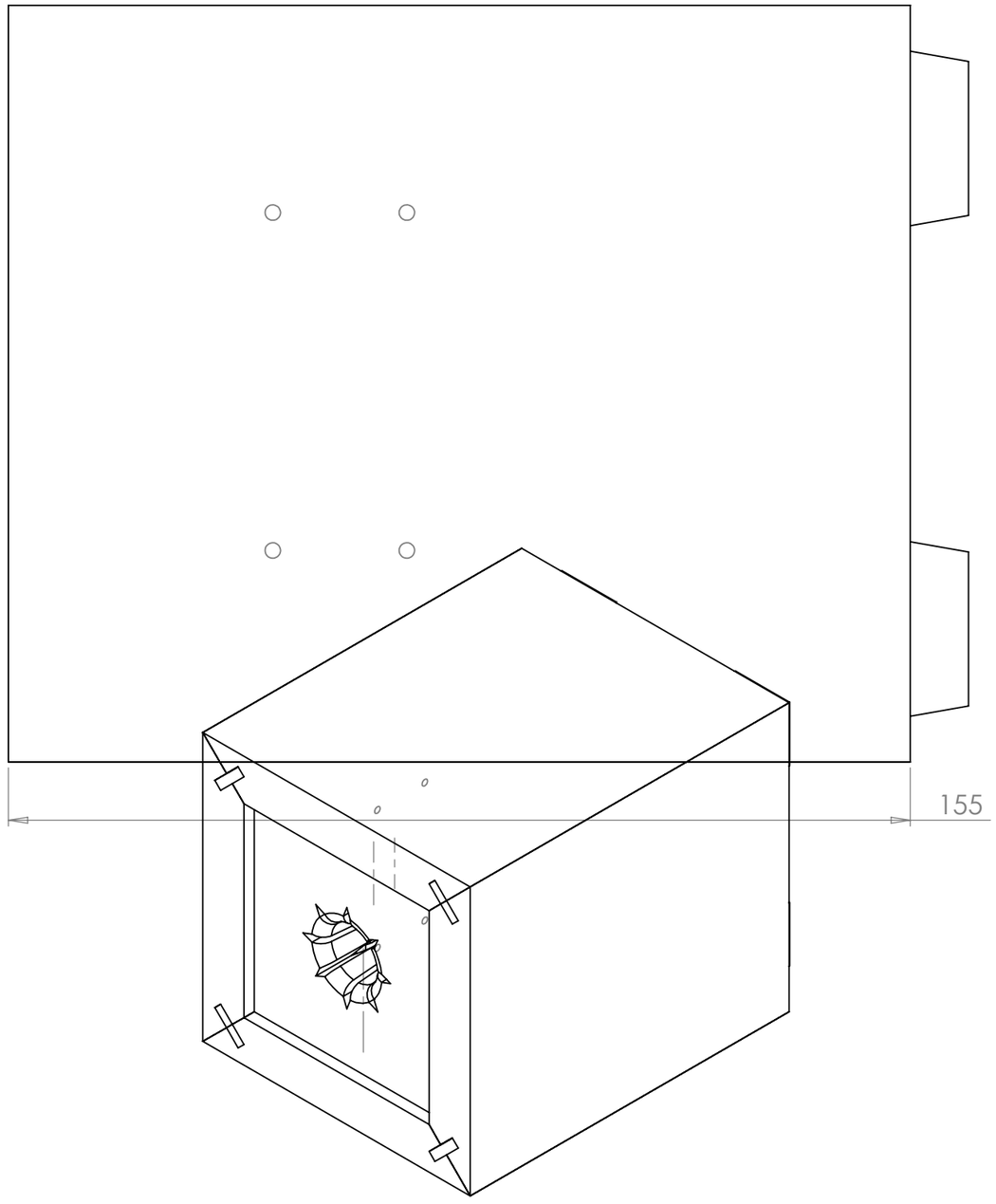
155

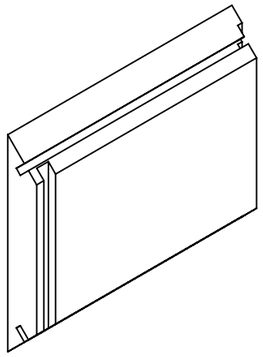

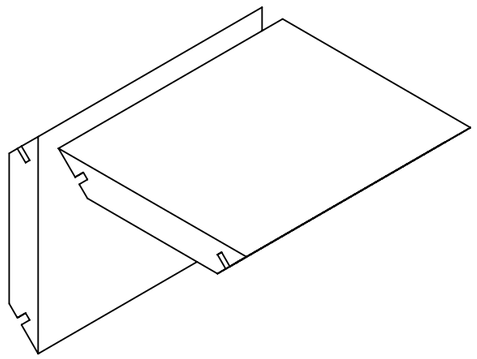

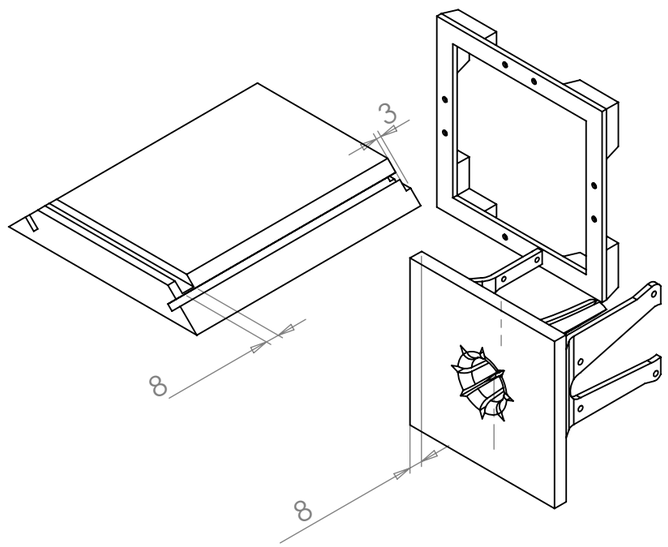
3
8
8

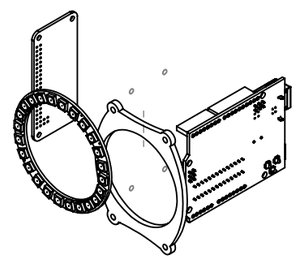

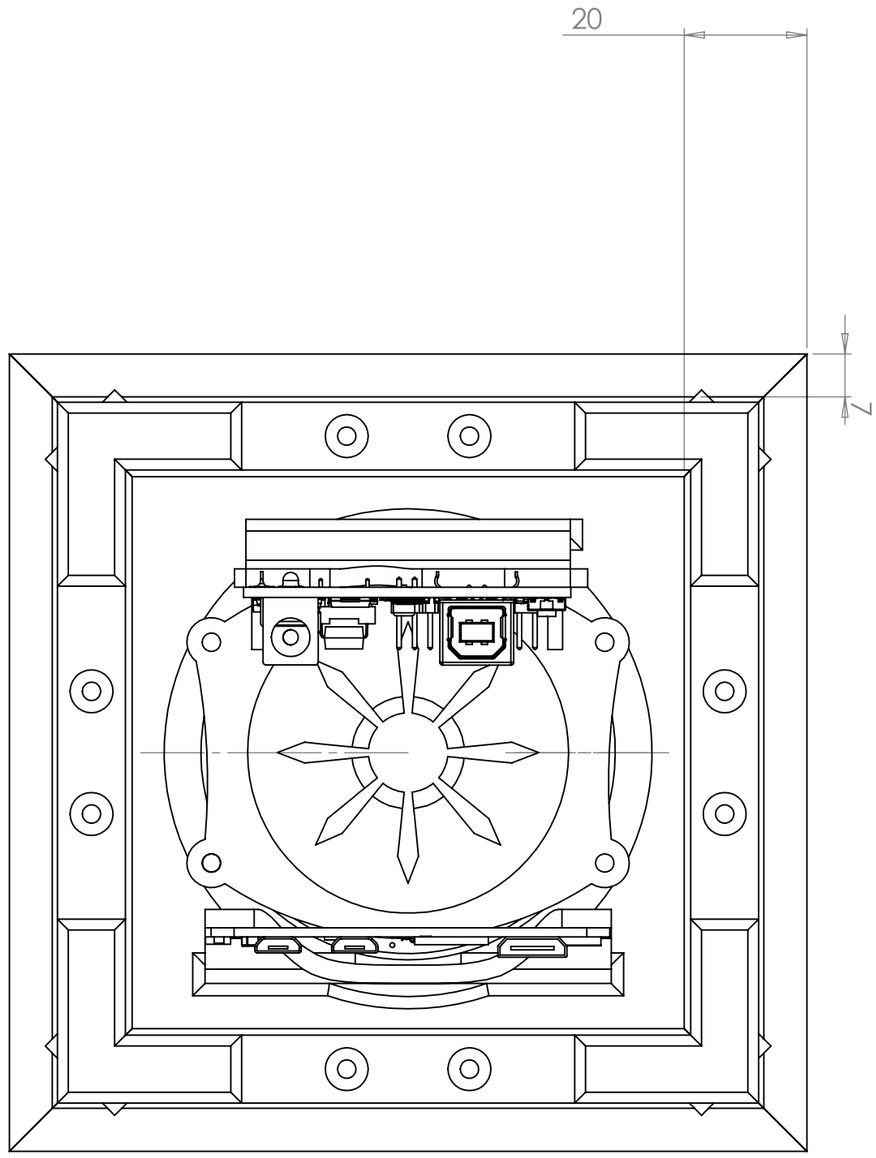
20
7