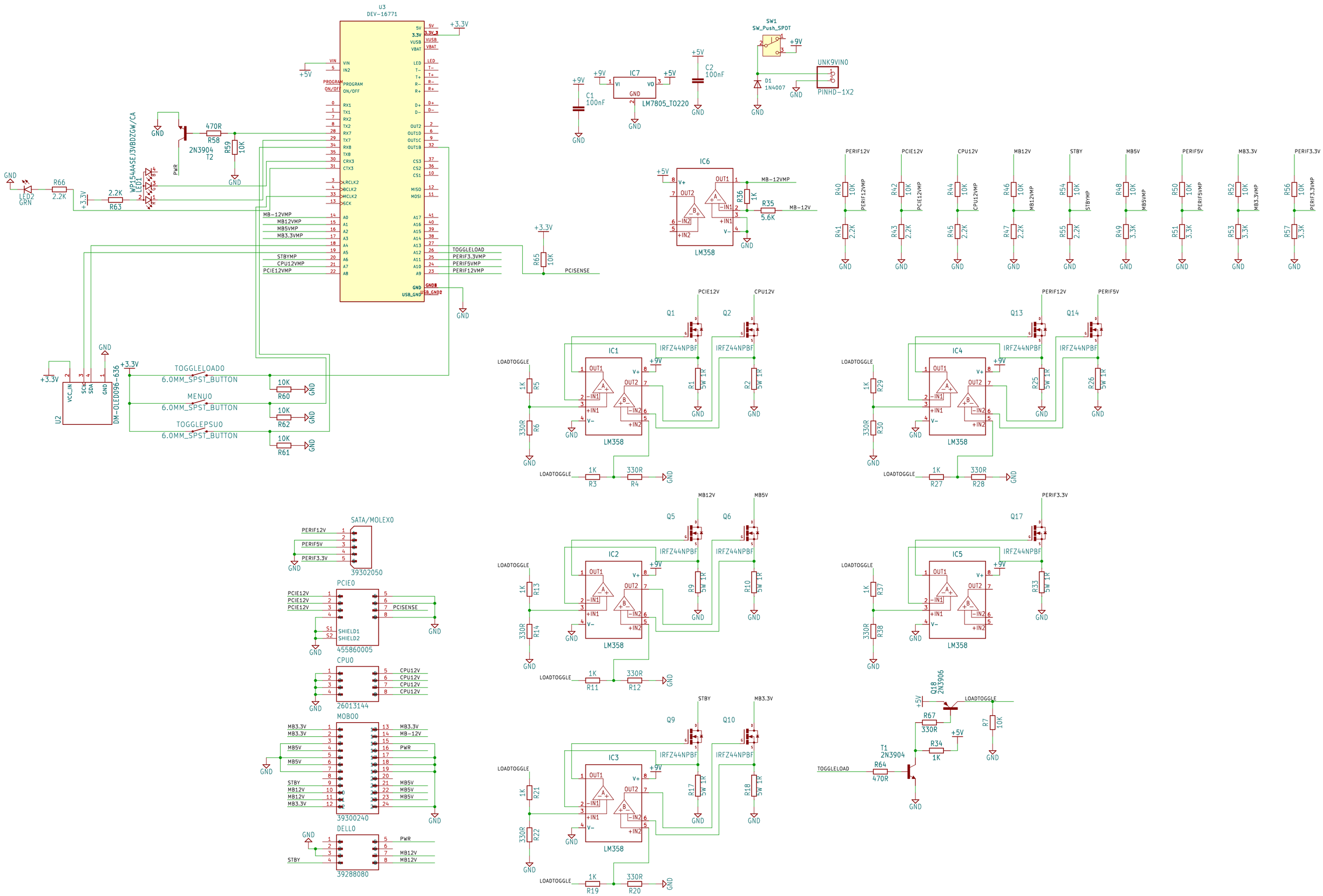

U3
DEV-16771
+3.3V
+5V
GND
470R
R58
2N3904
T2
R59
10K
PWR
WP154A4SEJ3VBDZGW/CA
LED1
LED2
GRN
R66
2.2K
R63
2.2K
MB-12VMP
MB12VMP
MB5VMP
MB3.3VMP
STBYMP
CPU12VMP
PCIE12VMP
TOGGLELOAD
PERIF3.3VMP
PERIF5VMP
PERIF12VMP
R65
10K
PCISENSE
U2
DM-OLED096-636
VCC_IN
SCK
SDA
TOGGLELOAD0
6.0MM_SPST_BUTTON
MENU0
6.0MM_SPST_BUTTON
TOGGLEPSU0
6.0MM_SPST_BUTTON
R60
R62
R61
SW1
SW_Push_SPDT
+9V
UNK9VIN0
PINHD-1X2
D1
1N4007
C1
100nF
IC7
LM7805_TO220
C2
100nF
IC6
LM358
R36
1K
R35
5.6K
PERIF12V
PCIE12V
CPU12V
MB12V
STBY
MB5V
PERIF5V
MB3.3V
PERIF3.3V
R40
R41
R42
R43
R44
R45
R46
R47
R54
R55
R48
R49
R50
R51
R52
R53
R56
R57
10K
2.2K
3.3K
Q1
Q2
Q13
Q14
IRFZ44NPBF
IC1
IC4
LOADTOGGLE
R5
R6
R1
R2
R29
R30
R25
R26
5W 1R
330R
R3
R4
R27
R28
Q5
Q6
Q17
IC2
IC5
R13
R14
R9
R10
R37
R38
R33
R11
R12
Q9
Q10
IC3
R21
R22
R17
R18
R19
R20
SATA/MOLEX0
39302050
PCIE0
455860005
CPU0
26013144
MOB00
39300240
DELL0
39288080
Q18
2N3906
R67
R34
R7
T1
2N3904
R64
470R