N°	Reference	Qty	Description	Thick. (mm)	Rev.
3	rondelles_plates_serie_m	1	M10	-	A
2	1031-DI02-02	1	Moyeu volant	3	A
1	1031-DI02-01	1	Tube moyeu volant	D20x2	A

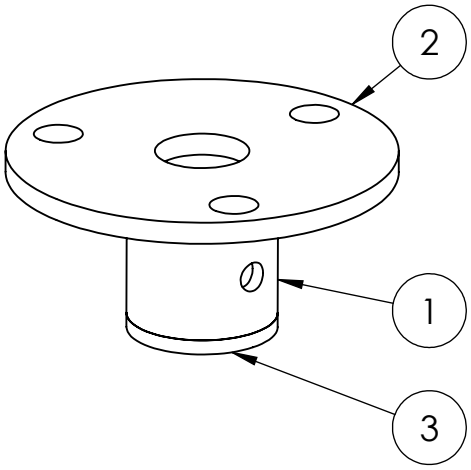

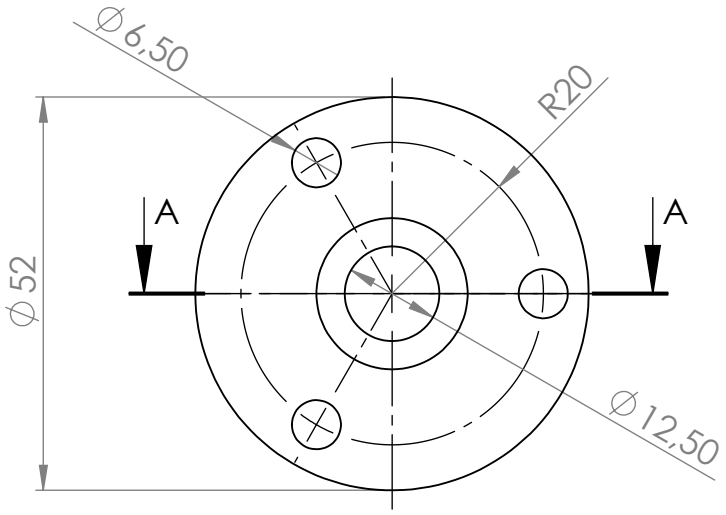

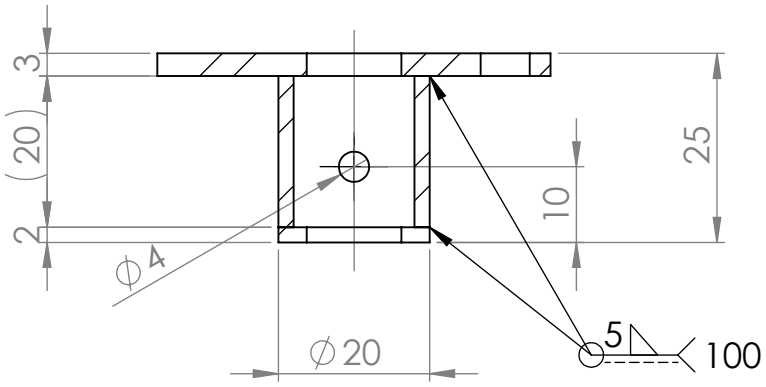

COUPE A-A

Révision	Date	Vérifié par	Validé par	Désignation
A	13/12/2018	T. Le Bars	T. Le Bars	First emission

NANOSMOKE

Potence volant

1031-DI02

Poids : Kg	Matière :	Finition :	Ech : 1:1	Format : A4V

Le present document est la propriété exclusive de M. Tanguy LE BARS.
Il ne peut être communiquéà un tiers, ni reproduit sans l'accord écrit de M. Tanguy LE BARS.